PALERMO plus

POLTRONAS

PALERMO plus

PALERMO plus

Base giratória
Aço Carbono

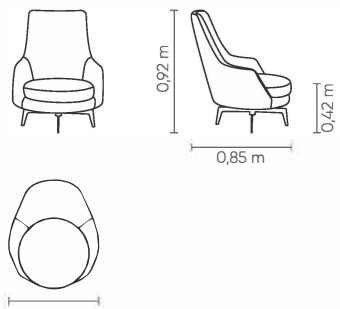

POL
0,68 m

Pé
Alumínio Injetado

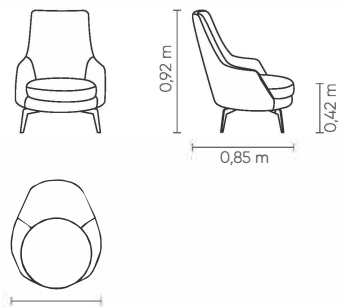

POL
0,68 m

Base fixa
Aço carbono

PUFF
Ø 0,57 m

Pé
Alumínio Injetado

PUFF
Ø 0,57 m

Assento, encosto e braços fixos, com costura em pesponto simples. Poltrona e Puff com opções de:

- Base Giratória em Aço Carbono (poltrona)/ base fixa (puff), também em Aço Carbono, disponível nos acabamentos Pintura MTX ou Metalizada;
- Pés em Alumínio Injetado, disponível nos acabamentos Pintura MTX ou Metalizada.

Medidas podem apresentar leves variações. Nos reservamos o direito de efetuar alterações sem consulta prévia.

Fixed seat, backrest and arms. Armchair and Puff available finishes:

- Swivel Carbon Steel (armchair) / fixed base (puff), also in Carbon Steel, available in microtexured electrostatic or metallic painting;
- Injected Aluminum feet, available in microtexured electrostatic or metallic painting.

Measures may vary slightly. We reserve the right to make changes without prior consultation.

Asiento, respaldo y brazos fijos. Sillón y Puff con opciones de:

- Base giratoria en acero al carbono (sillón) / base fija (puff), también en acero al carbono, disponible en acabados MTX o pintura metalizada;
- Patas en Aluminio Inyectado, disponible con Acabados pintura electrostática microtexturada o metalizada.

Las medidas pueden variar un poco. Nos reservamos el derecho de realizar cambios sin previa consulta.